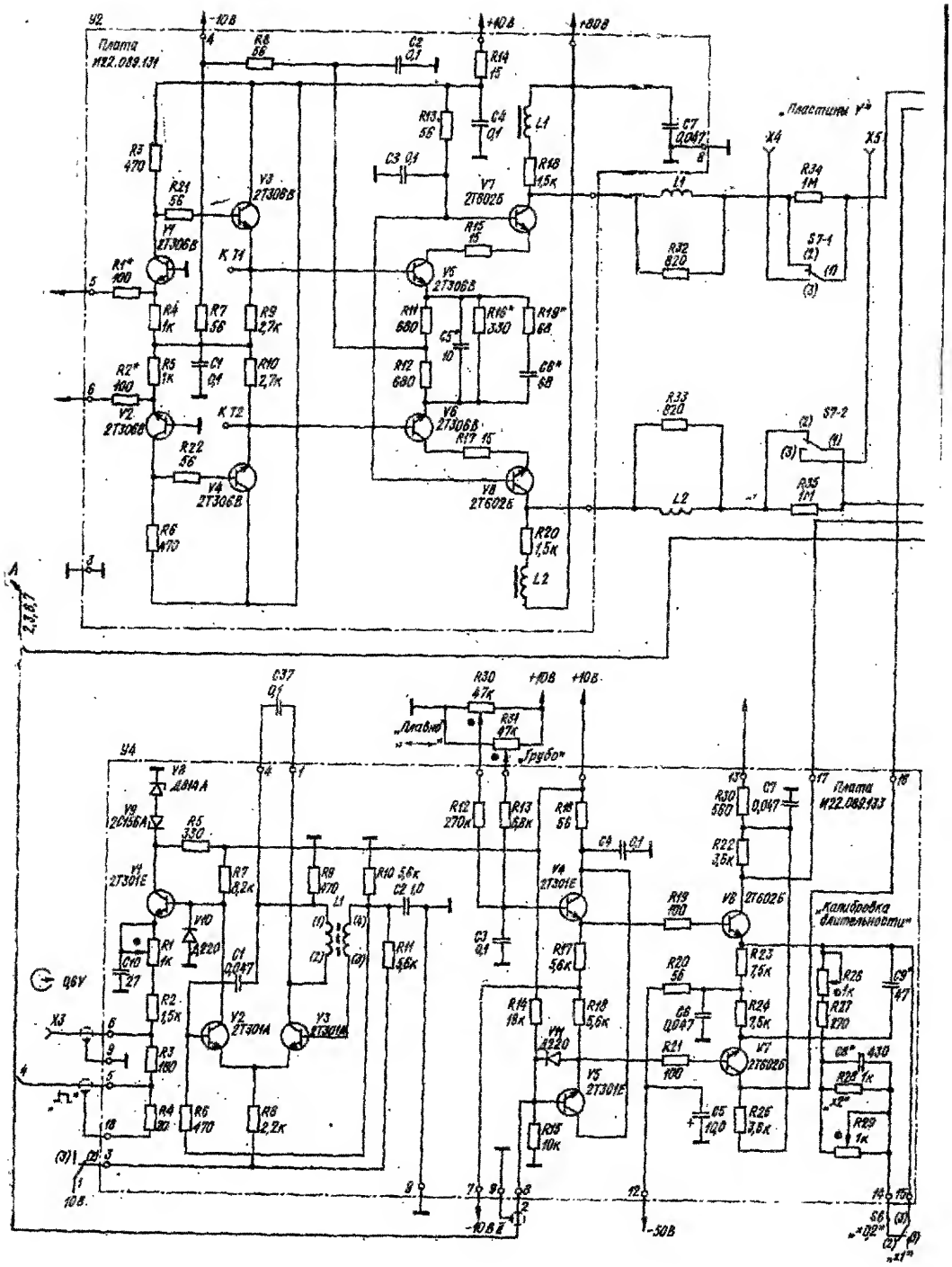

У2
Плата И22.089.131
-10В
+10В
+80В
R8 56
C2 0,1
R14 15
R13 56
C4 0,1
L1
C7 0,047
„Пластины Y"
X4
X5
R3 470
R21 56
V3 2Т306В
C3 0,1
V7 2Т602Б
R18 1,5к
R34 1М
V1 2Т306В
R15 15
R32 820
S7-1
R1* 100
К Т1
V5 2Т306В
R4 1к
R7 56
R9 2,7к
R11 680
R16* 330
R19* 68
C5* 10
R5 1к
C1 0,1
R10 2,7к
R12 680
C6* 68
R2* 100
V2 2Т306В
К Т2
V6 2Т306В
R17 15
R33 820
S7-2
R22 56
V4 2Т306В
V8 2Т602Б
R35 1М
R6 470
R20 1,5к
L2
А
2,3,6,7
C37 0,1
R30 47к
+10В
+10В
„Плавно"
R31 47к
„Грубо"
У4
V8 Д814А
V9 2С156А
R5 330
R12 270к
R13 6,8к
R16 56
C4 0,1
R30 560
C7 0,047
Плата И22.089.133
R22 3,6к
V1 2Т301Е
R7 8,2к
R9 470
R10 5,6к
C2 1,0
V4 2Т301Е
R19 100
V6 2Т602Б
„Калибровка длительности"
V10 Д220
L1
C3 0,1
R17 5,6к
R23 7,5к
R26 1к
C9* 47
C10 27
R1 1к
C1 0,047
R11 5,6к
R20 56
R27 270
0,6V
R2 1,5к
V2 2Т301А
V3 2Т301А
R14 18к
R18 5,6к
C6 0,047
R24 7,5к
X3
R3 180
V11 Д220
R21 100
V7 2Т602Б
C8* 430
R28 1к
V5 2Т301Е
C5 10,0
R25 3,6к
R29 1к
R4 30
R6 470
R8 2,2к
R15 10к
10В
-10В
-50В
S6

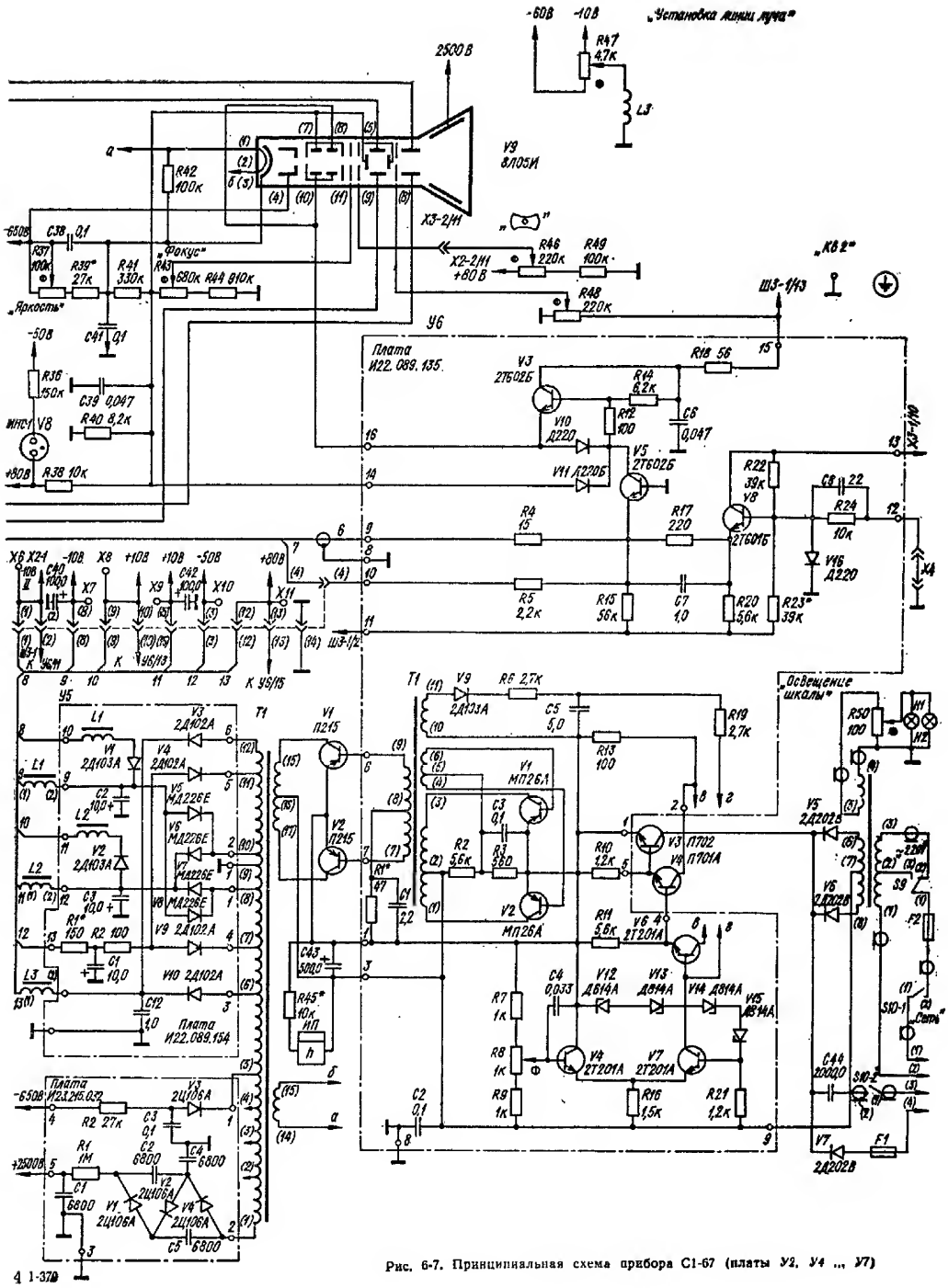

Рис. 6-7. Принципиальная схема прибора С1-67 (платы У2, У4 ... У7)

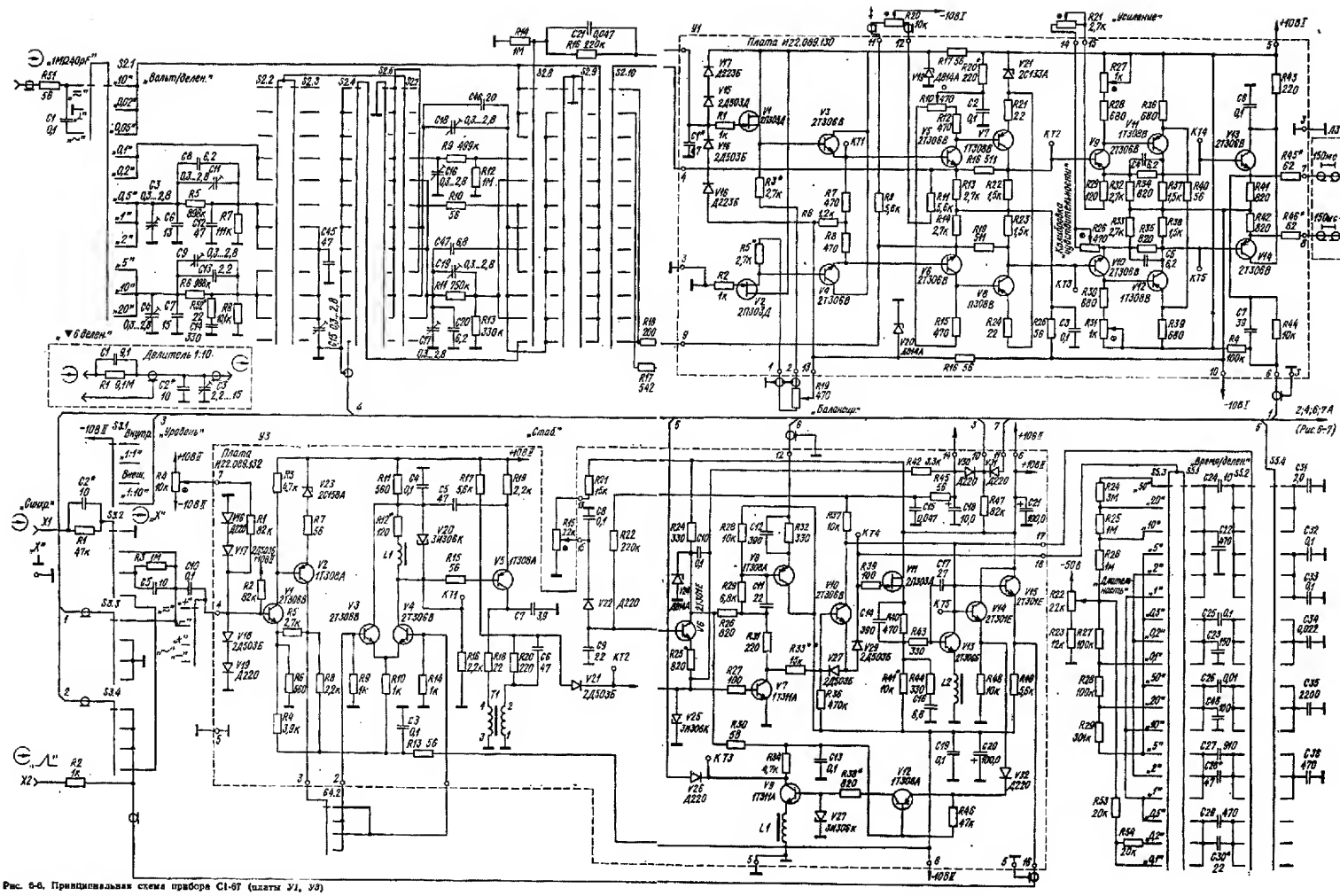

Рис. 6-6. Принципиальная схема прибора С1-67 (платы У1, У3)